MAISA

Valmistettu Askon tehtaalla Lahdessa

- Maisa-vuodesohva on varustettu älyvaahto® -patjalla
- Patja on viimeistelty sohvan verhoilukankaalla
- Vuodemekanismi aukeaa pitäen istuin- ja selkätyynyt mukanaan
- Vuodekoko 160 x 195 cm
- Saatavana sadoilla eri kangasvaihtoehdoilla

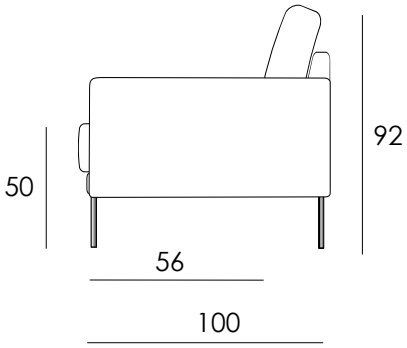

Osat	Leveys cm	Syvyys cm	Korkeus cm	Istuinkorkeus cm	Paino kg
Vuodesohva	233	100	92	50	95

Materiaalit:

Runko	Massiivipuu, koivuvaneri
Jousto	Sik Sak
Pehmusteet	Selkä polyesterivanu
	Istuin vaahtomuovi 40 kg/m³

Lisätarvikkeet:

- Verhoilusuojaus
- Top- tai Twin-taskut
- Sisustustyynyt
- Aski-rahi